DRUH POVRCHU
VZDÁLENOSTI ŠACHET
OZNAČENÍ ŠACHET

SMĚROVÉ POMĚRY

MĚŘÍTKA 1:500/100

LEGENDA TYPŮ ČÁR
PŮVODNÍ TERÉN
UPRAVENÝ TERÉN

KÓTA UPRAVENÉHO TERÉNU
HLOUBKA VÝKOPU
HLOUBKA DNA POTRUBÍ

KÓTA DNA POTRUBÍ

KÓTA PŮVODNÍHO TERÉNU
SROVNÁVACÍ ROVINA

STANIČENÍ [km/m]
PROFIL[mm]–MATERIÁL–DÉLKA[m]
SKLON[promile]–DÉLKA[m]
KAPACITNÍ PRŮTOK[l/s]–RYCHLOST[m/s]

SO 311 – VĚTEV A

KOMUNIKACE – UL. JELENOVÁ SLUNCE 5/150 | ZPEVNĚNÉ PLOCHY | SO 311 – SAZAVSKÁ

42.66	21.05

RS1=A00480/196.0° RS2=A00580

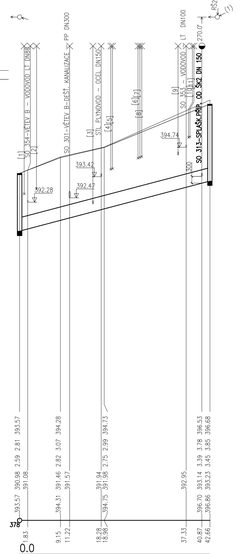

SO 311 – VĚTEV B

ZPEVNĚNÁ PLOCHA – PARKOVIŠTĚ

8.83	21.05	11.22

RS6=0109/212.5° RS7=0101/180.0° RS8=0102/175.8° RS9

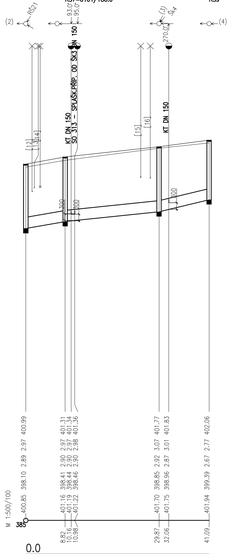

SO 311 – VĚTEV C

KOMUNIKACE

19.06	12.11	21.29

RS12=0105/166.8° RS13=0106/177.3° RS14/152.2° RS15=2601

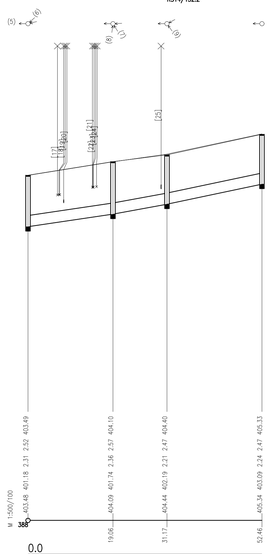

SO 311 – VĚTEV D

KOMUNIKACE

14.03	10.23	122.99

RS5/143.4° RS17=A00760/153.8° RS18=A00860/179.6° RS19

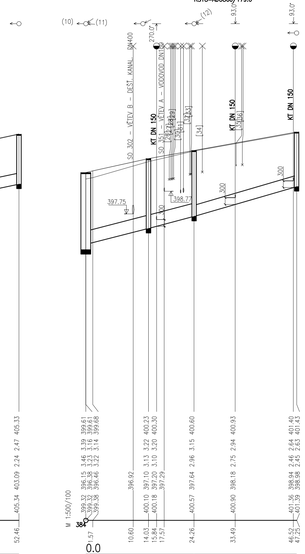

(1)	TABULKA VYSÝŠTĚLVEK
(2)	SO 310 – VĚTEV A
(3)	SO 310 – VĚTEV A
(4)	KT DN 200
(5)	SO 310 – VĚTEV B
(6)	SO 310 – VĚTEV B
(7)	KT DN 150
(8)	PP DN 150
(9)	PP DN 150
(10)	PP DN 200
(11)	SO 310 – VĚTEV A
(12)	SO 310 – VĚTEV A
(13)	PP DN 300

	STANIČENÍ	NIVELETA	TABULKA KŘÍŽENÍ
1	1.00	392.65	VEDENÍ NN
2	3.75	392.87	VEDENÍ SEK CETIN
3	16.44	392.20	DEŠŤ. PŘÍPOJKA – RUŠÍ SE DN150
4	20.45	393.75	SO 458 + SO 455 + SO 460 – VEDENÍ SEK
5	20.84	393.78	SO 451 – SEK, SO 431 – VO, SO 411 – NN
6	26.55	394.25	SO 431 – VO
7	26.96	394.29	SO 411 – NN
8	27.37	394.32	SO 401 – VN
9	35.53	394.39	SO 306 – DEŠŤ. PŘÍPOJKA DN150
10	37.86	395.19	SO 458 – SEK
11	38.18	395.21	SO 455 – SEK
12	1.40	399.74	SO 302 – PLYN. PŘÍPOJKA D40
13	1.91	399.92	PLYN. PŘÍPOJKA – RUŠÍ SE DN32
14	2.77	400.23	VEDENÍ VO – RUŠÍ SE
15	26.77	400.98	SO 302 – PLYN. PŘÍPOJKA D50
16	27.91	400.35	PLYN. PŘÍPOJKA – RUŠÍ SE DN40
17	6.61	402.60	SO 431 – VO
18	6.96	402.61	SO 401 – VEDENÍ VN
19	7.11	402.62	SO 411 – VEDENÍ NN
20	8.01	402.25	SO 305 – DEŠŤ. PŘÍPOJKA DN150
21	14.46	402.95	SO 458 – VEDENÍ SEK
22	14.56	402.96	SO 451 – SEK CETIN
23	14.65	402.95	VEDENÍ SEK CETIN
24	15.39	402.97	VEDENÍ VO
25	29.84	402.87	SO 305 – DEŠŤ. PŘÍPOJKA DN200
26	18.68	399.30	SO 411 + SO 431 – VEDENÍ NN + VO
27	19.08	399.31	SO 419 – VEDENÍ NN
28	19.38	399.32	SO 458 + SO 455 – VEDENÍ SEK
29	19.68	399.33	SO 460 + SO 451 – VEDENÍ SEK
30	21.24	398.69	SO 306 – DEŠŤ. PŘÍPOJKA DN150
31	21.88	398.71	SO 302 – DEŠŤ. PŘÍPOJKA DN200
32	23.53	399.53	VEDENÍ VO – RUŠÍ SE
33	23.55	399.54	VEDENÍ NN – RUŠÍ SE
34	26.11	399.64	SEK CETIN
35	33.69	399.91	STL PLYNOVOD D63
36	35.07	399.96	SEK CETIN

VZOROVÝ PŘÍČNÝ ŘEZ M 1:25

ULOŽENÍ POTRUBÍ Z KAMENINY DN 600 POD KOMUNIKACÍ

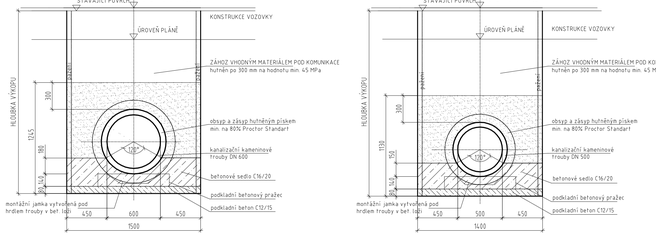

VZOROVÝ PŘÍČNÝ ŘEZ M 1:25

ULOŽENÍ POTRUBÍ Z KAMENINY DN 500 POD KOMUNIKACÍ

VZOROVÝ PŘÍČNÝ ŘEZ M 1:25

ULOŽENÍ POTRUBÍ Z KAMENINY DN 150

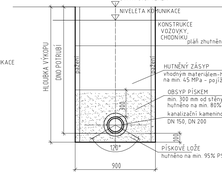

SOUŘADNICOVÝ SYSTÉM S-JTSK
VÝŠKOVÝ SYSTÉM Bpv

TRANSCONSULT s.r.o.
Nerudova 37, 500 02 Hradec Králové

Vedoucí projektu	Ing. Hodek		Střediско 1	
Odpovědný projektant	Ing. Vrabcová		Vedoucí:	Ing. Hodek
Zpracovatel	Ing. Vrabcová		Zak. číslo	1 9 2 2 1 3 0 0 1
Přezkoušel	Ing. Shejbal		Arch.Č. 024.19	Formát: 6 A4
Kontroloval	Ing. Hodek		Datum: 07/2020	
Investor	Vodovody a kanalizace Havlíčkův Brod, a.s.		Účel:	DSP+PDPS

REVITALIZACE NÁMĚSTÍ TRČKŮ Z LÍPY VE SVĚTLÉ NAD SÁZAVOU
DOKUMENTACE OBJEKTŮ A TECHNICKÝCH A TECHNOLOGICKÝCH ZAŘÍZENÍ
STAVEBNÍ ČÁST
SO 311 - VÝMĚNA JEDNOTNÉ KANALIZACE VAK HAVLÍČKŮV BROD, A.S.

Část dok. D.1.24

PODÉLNÉ PROFILY,
VZOROVÉ PŘÍČNÉ ŘEZY

Měřítko 1:500/1:100 1:25

Č.výkresu 3